Ersatzteilliste
ATV 320 Hurricane Kardan
Seriennummer
???



Inhalt

Rahmen . . . 3
ET-Nummern . . . 4
Rahmen . . . 5
ET-Nummern . . . 6
A- Arme Vorne . . . 7
ET-Nummern . . . 8
Verkleidungsanbauteile . . . 9
ET-Nummern . . . 10
Kraftstofftank . . . 11
ET-Nummern . . . 12
Hinterachse Kardanantrieb . . . 13
ET-Nummern . . . 14
Bereifung . . . 15
ET-Nummern . . . 16
Bremszangen . . . 17
ET-Nummern . . . 18
Bremssystem . . . 19
ET-Nummern . . . 20
Lenker & Lenkeranbauteile . . . 21
ET-Nummern . . . 22
Lenkung & Tachometer . . . 23
ET-Nummern . . . 24
Elektrik. . . . 25
ET-Nummern . . . 26
Beleuchtung . . . 27
ET-Nummern . . . 28
Aufkleber . . . 29
ET-Nummern . . . 30
Kühlung . . . 31
ET-Nummern . . . 32
Verkleidung . . . 33
ET-Nummern . . . 34

Rahmen

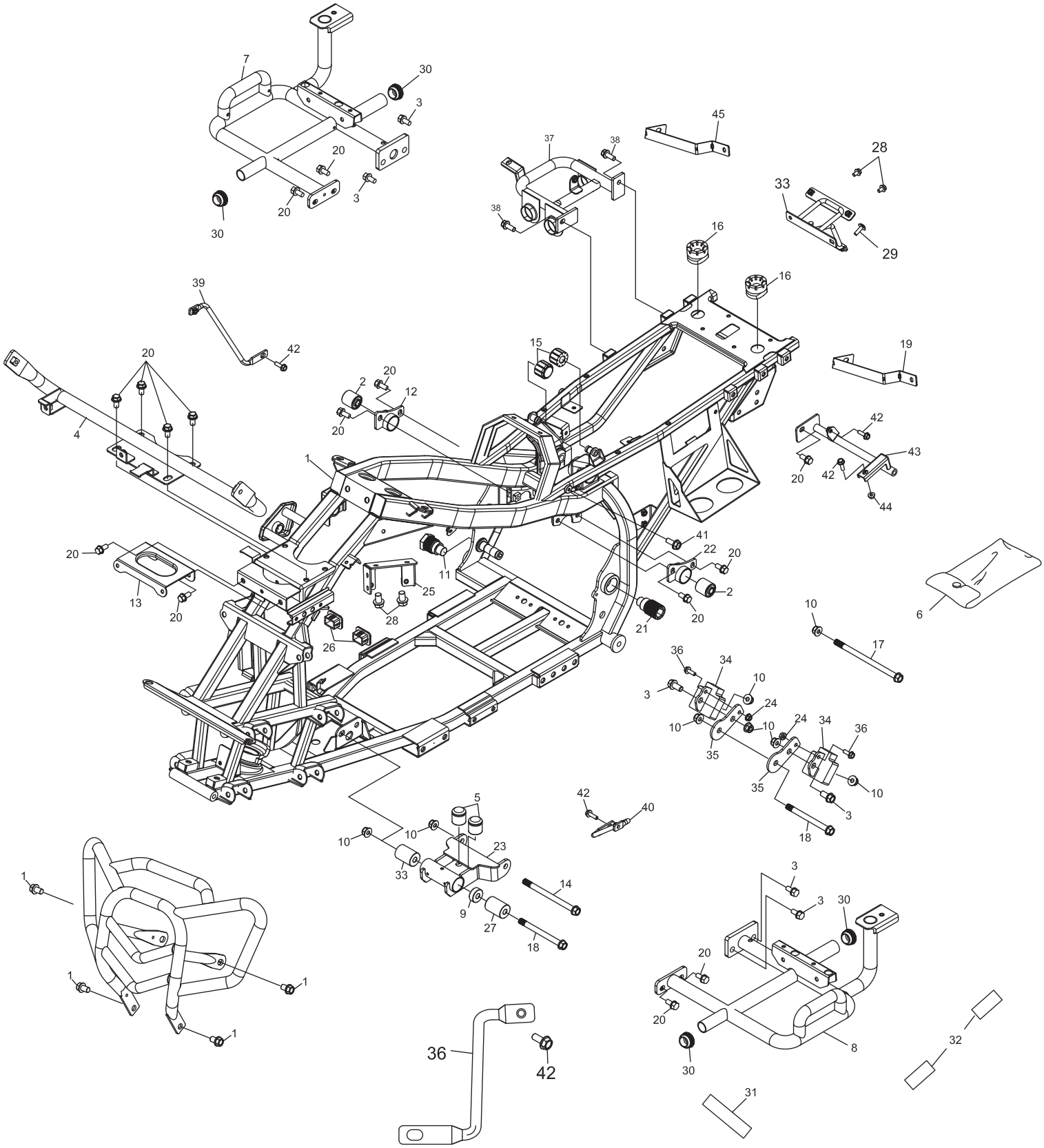

7
30
3
20
3
20
30
45
37
38
38
28
33
29
16
16
39
42
20
15
19
2
20
12
20
4
42
43
20
42
44
1
41
22
20
20
11
25
2
13
20
28
21
20
6
10
17
26
36
34
10
3
24
10
10
24
34
36
35
35
10
3
18
5
42
40
10
10
23
33
14
9
27
18
1
3
3
30
20
1
1
1
20
8
30
32
36
42
31

ET-Nummern

Pos.	Artikel Nummer	Beschreibung	Anzahl	Anmerkung
1	96000-10015-14G	Sechskantschraube (Grün verzinkt)	4	M10*15
2	96400-102840	Buchse	2	10.2*28.1*36/40
3	96000-10020-14G	Schraube mit Bund	6	10*20
4	64309-225-001	Vorderer Verkleidungshalter	1	
5	95011-101-000	Gummi Dämpfer	2	
6	50120-272-000	Werkzeugtasche	1	
7	50717-321-000	Fußtritt rechts	1	
8	50718-321-000	Fußtritt links	1	
9	96403-1027010	Abstandsbuchse	1	10.2*27*10
10	94053-10000G	Mutter	8	10mm
11	52202-321-000	Schraube	1	
12	50354-225-000	Motorhalter Links Unten	1	
13	50114-225-000	Kühlersitz	1	
14	96000-10135-14G	Sechskantschraube mit Flansch	1	10*135
15	77212-169-000	Gummi	2	
16	77211-145-001	Gummi	2	
17	96000-10165-14B	Schraube mit Bund	1	10*165
18	96000-10110-14G	Schraube mit Bund	2	M10*110
19	33461-225-000	Hinterer Linker Blinkerhalter	1	
20	96000-08016-12G	Schraube mit Bund	12	8*16
21	52203-321-000	Schraube	1	
22	50353-225-000	Motorhalter Rechts Unten	1	
23	50360-225-001	Motorhalter Kpl.	1	
24	94053-06000G	Sicherheitsmutter	2	6mm
25	17415-272-000	Halter für Sekundärluftsystem	1	
26	96422-197-000	Verschlusskappe	2	
27	96400-102832	Buchse	2	10*28*32
28	96000-06016-10G	Schraube mit Bund	4	6*16
29	93800-06020K	Kreuzschraube	1	6*20
30	50117-179-000	Verschlusskappe	4	Ø22
31	94701-3004230	Schwamm Kissen	2	30*4*230
32	94701-3004075	Schwamm Kissen	4	30*4*75
33	80120-225-001	Kennzeichenhalter	1	
34	50810-REA-0004	Motoraufnahme Gummi	2	
35	50206-321-000	Motorhalter	2	
36	92001-06018-10B	Kreuzschraube	2	6*18
37	18354-225-000	Hinterer Auspuffhalter	1	
38	96000-08020-12G	Schraube mit Bund	2	M8*20
39	64342-225-000	Halter Rechts für Verkleidung	1	
40	64341-225-000	Halter Links für Verkleidung	1	
41	96000-06010-10G	Schraube mit Bund	1	M6*10
42	96000-06020-10K	Sechskantbundschraube schwarz verzinkt	2	

Rahmen

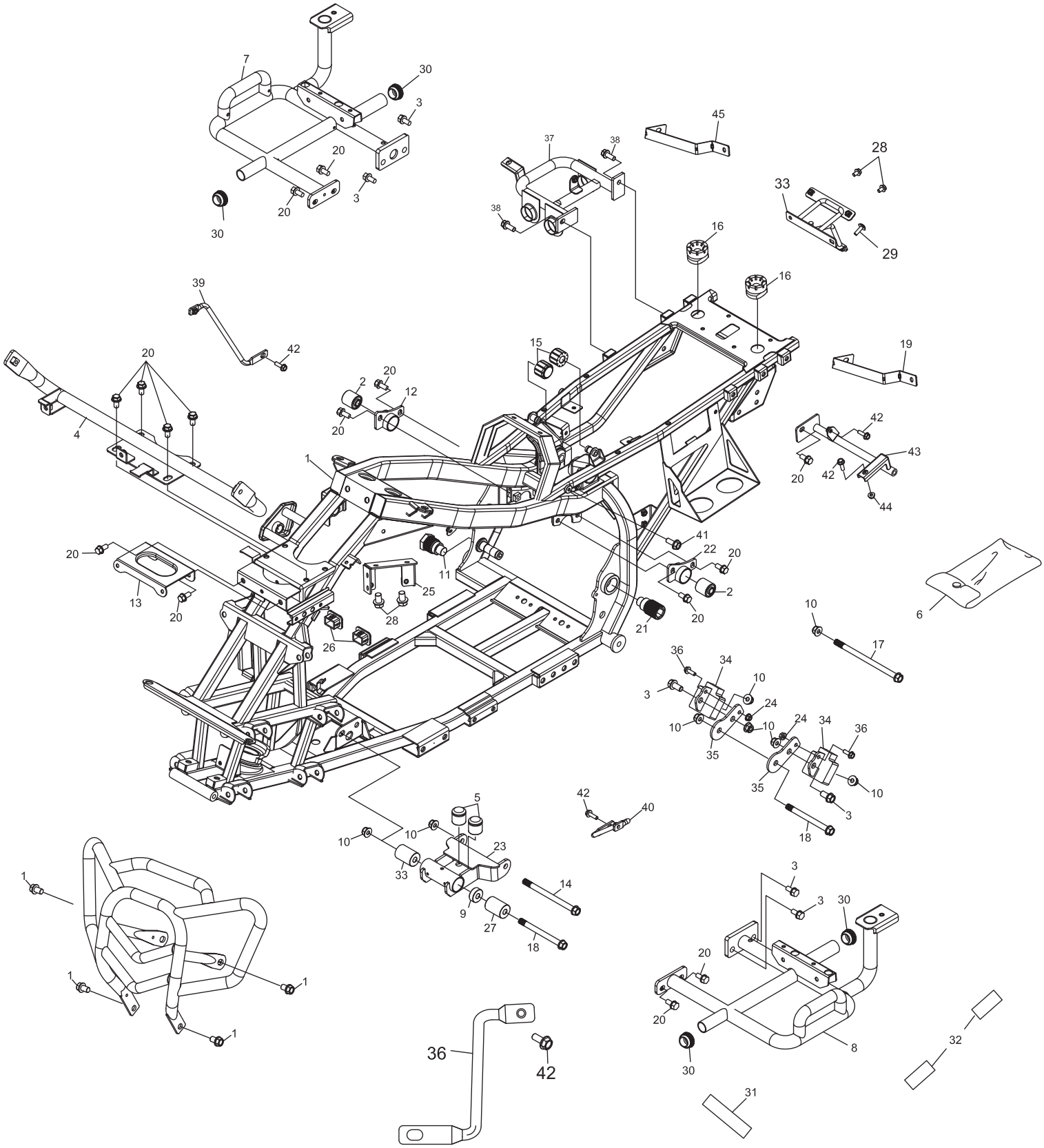

7
30
3
20
3
20
30
45
37
38
38
28
33
29
16
16
39
42
20
15
19
2
20
12
20
4
42
43
20
42
44
1
41
22
20
20
11
25
2
13
20
28
21
20
6
10
17
26
36
34
10
3
24
10
10
24
34
36
35
35
10
3
18
5
42
40
10
10
23
33
14
9
27
18
1
3
3
30
20
1
1
1
20
8
30
32
36
42
31

ET-Nummern

Pos.	Artikel Nummer	Beschreibung	Anzahl	Anmerkung
43	83402-225-000	Hinterer Verkleidungshalter links	1	
44	94050-06000C	Flanschmutter	1	6mm
45	33449-225-000	Hinterer Rechter Blinkerhalter	1	

A- Arme Vorne

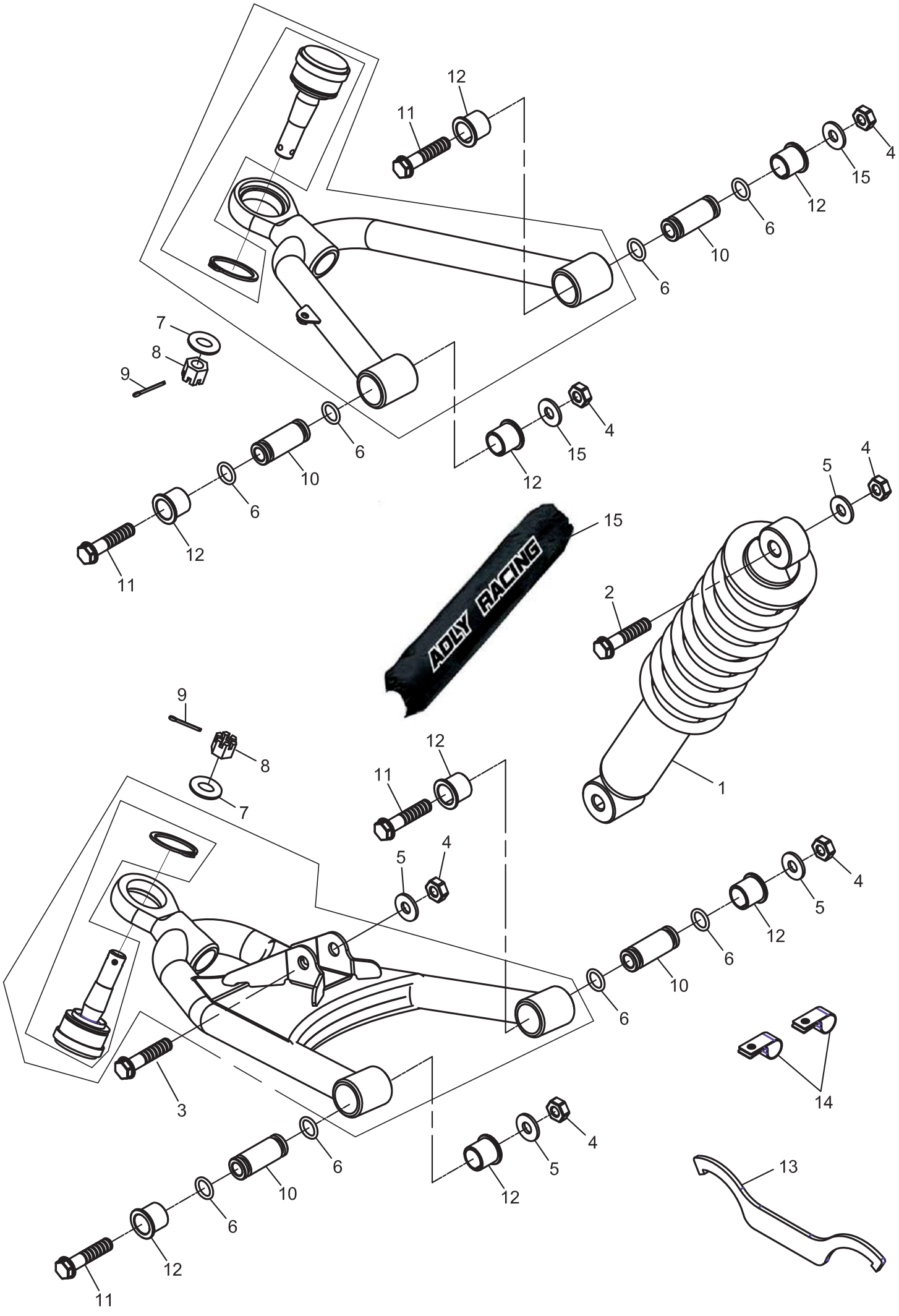
12
11
4
15
12
6
10
6
7
8
9
4
15
12
6
10
6
12
11
5
4
15
ADLY RACING
2
1
9
8
7
12
11
4
5
4
5
12
6
10
6
3
14
4
5
12
13
6
10
6
12
11

ET-Nummern

Pos.	Artikel Nummer	Beschreibung	Anzahl	Anmerkung
1	51400-256-002	Stoßdämpfer vorne	2	
2	96000-10040-14G	Sechskantschraube (grün)	2	M10*40
3	96000-10050-14G	Schraube mit Bund	2	M10*50
4	90350-10000G	Sicherheitsmutter	12	M10*P1.25
5	94101-1020020G	Scheibe	10	10*20*2
6	91312-169-00A	O-RING	16	12.5*2.4
7	94101-1222020C	Scheibe	4	12*22*2
8	94051-12000-17G	Kronenmutter	4	12mm
9	94201-30320B	Splint	4	3*32
10	51350-169-00A	Buchse	8	10*17*44.5
11	96000-10065-14G	Schraube mit Bund	8	M10*65
12	51202-169-000	Lagerung	16	φ17*23.1*19.2
13	51420-231-000	Aufkleber Stoßdämpfer	1	
14	45558-182-000	Schlauchklammer	2	14
15	51406-225-000	Stoßdämpfer Abdeckung ADLY RACING	2	360mm

Verkleidungsanbauteile

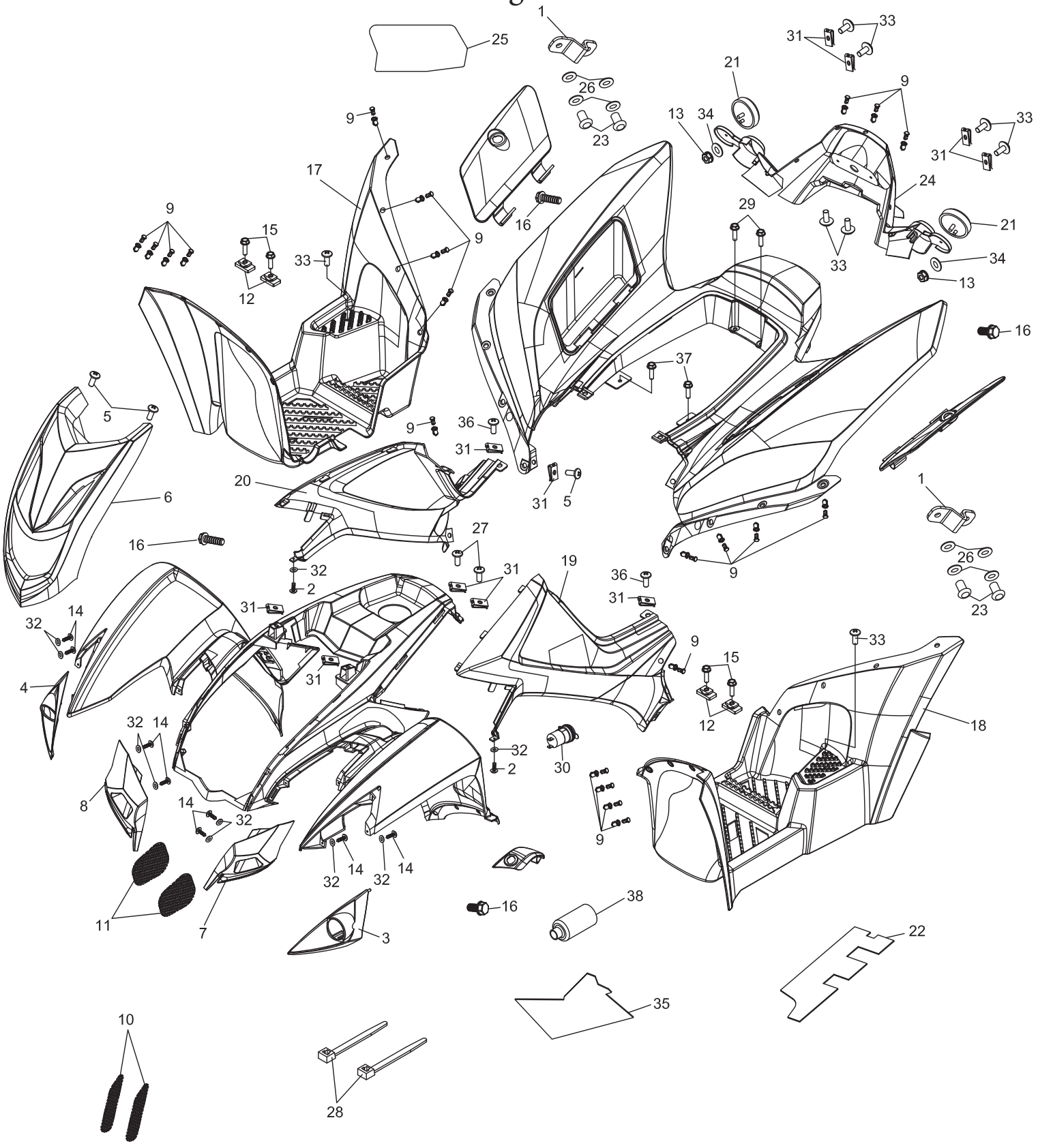

ET-Nummern

Pos.	Artikel Nummer	Beschreibung	Anzahl	Anmerkung
1	81144-225-000	Innerer Schlosshalter	2	
2	93903-04012K	Kreuzschraube	2	4*12
3	64325-225-000	Linke Blinkerverkleidung Vorne	1	
4	64326-225-000	Rechte Blinkerverkleidung Vorne	1	
5	93800-06016K	Kreuzschraube (schwarz verzinkt)	4	6*16 Dichtung 14mm
6	64321-225-000	Scheinwerferverkleidung	1	
7	64305-225-000	Linke Luftverkleidung	1	
8	64304-225-000	Rechte Luftverkleidung	1	
9	90663-179-000	Plastik Schraube	23	
10	64353-225-000	Netz	2	
11	64352-225-000	Netz Schraube	2	
12	64334-179-000	Gummi Stopper	4	
13	90350-06000G	Sicherheitsmutter	2	M6
14	93903-04016K	Kreuzschraube	8	4*16
15	96000-06025-10G	Schraube mit Bund	4	M6*25
16	92000-06018-16K	Inbusschraube (schwarz verzinkt)-SMALL	4	6*18
17	64312-225-000	Trittbrett links	1	
18	64313-321-000	Trittbrett rechts	1	
19	83600-225-000	Linke Seitenverkleidung	1	
20	83500-225-000	Rechte Seitenverkleidung	1	
21	33741-145-000RD	Reflektor hinten rot	2	
22	83407-225-000	Isolierung	1	
23	90662-261-000	Niet	4	#4-6
24	80118-225-000	Hintere Beleuchtungs Aufnahme	1	
25	83420-225-000	Isolierung	1	
26	94101-0310010B	Scheibe	8	3.5*10*1
27	93701-06012G	Kreuzschraube (Grün verzinkt)	2	6*12
28	90669-168-000	Kabelband	6	3*150 m/m
29	96000-06020-10K	Sechskantbundschraube schwarz verzinkt	2	
30	35116-225-000	12 Volt Anschluss	1	
31	90344-0600A	Klemmmutter	12	6mm
32	94101-0514010K	Scheibe	10	5*14*1
33	93800-06020K	Kreuzschraube	8	6*20
34	94101-0615010B	Scheibe	2	6.5*15*1
35	64345-225-000	Isolierung	1	0.1+3MM/200°
36	93800-06015S	Kreuzschraube	2	6*15
37	90111-06014-16G	Sechskantbundschraube grün verzinkt	2	
38	32105-145-00C	Schutzpolster	1	

Kraftstofftank

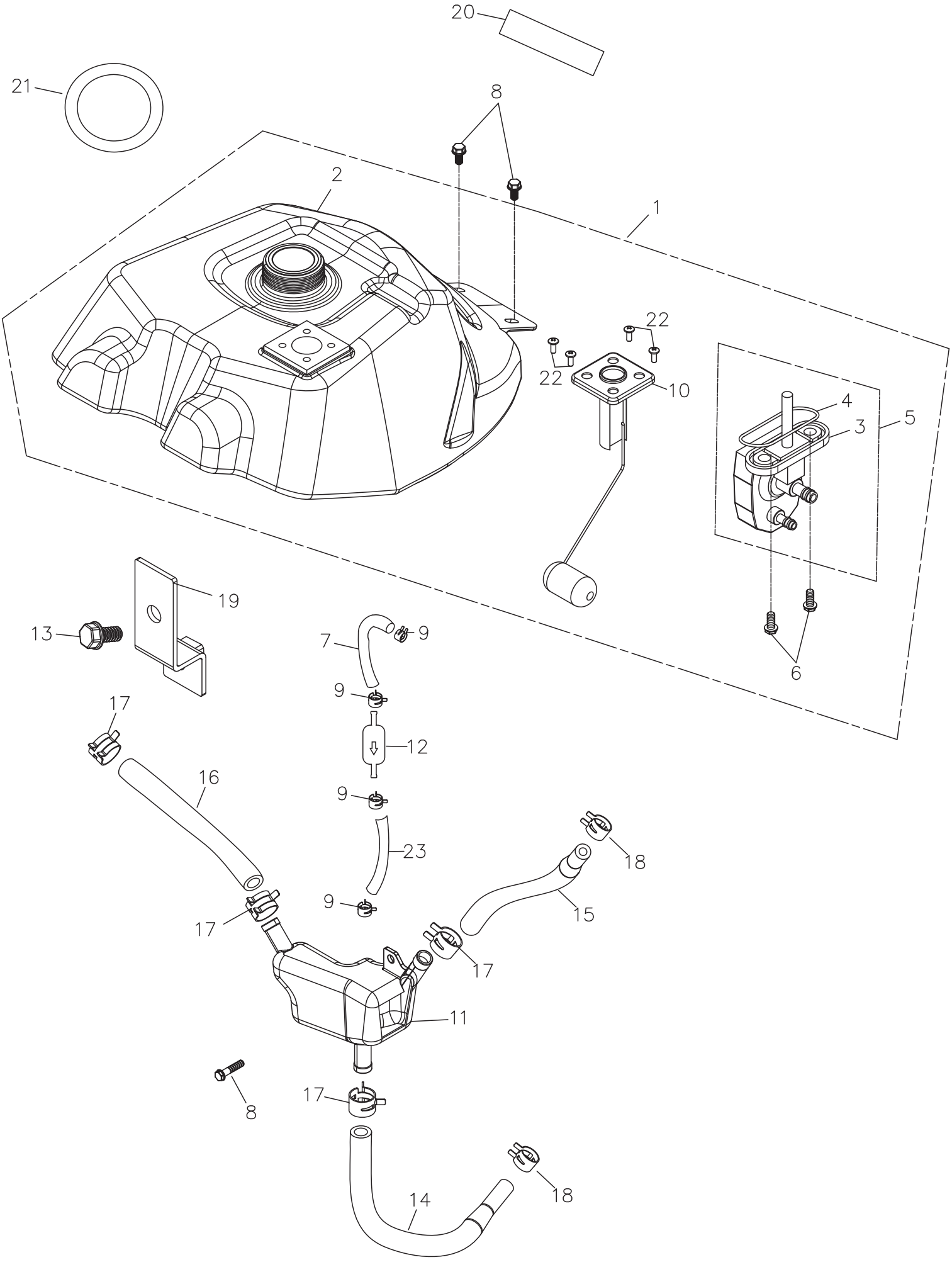

ET-Nummern

Pos.	Artikel Nummer	Beschreibung	Anzahl	Anmerkung
1	17511-225-001	Kraftstofftank Kpl.	1	
2	17500-225-001	Kraftstofftank	1	
3	16953-225-000	Kraftstoffhahn	1	
4	16951-169-000	O-Ring	1	
5	16950-225-000	Kraftstoffhahn KPL	1	
6	96000-06012-08G	Sechskantschraube (Grün verzinkt)	1	6*12
7	94400-0510060	Kraftstoffschlauch	1	5*10*60(17516-620-000
8	92006-06014-10G	Schraube mit Bund	3	6*14
9	94513-09000	Schelle	4	
10	37800-225-000	Kraftstoffstadsgeber	1	
11	55110-169-000	Ölauffangbehälter	1	
12	16952-145-000	Kraftstofffilter	1	
13	96000-06012-10G	Schraube mit Bund	1	6*12
14	55113-272-000	Ölschlauch	1	L=420
15	55112-225-000	Ölschlauch	1	L=95
16	55111-272-001	Ölschlauch	1	L=500
17	94513-16000	Schelle	4	16mm
18	94513-10000	Schlauchschelle	2	
19	55117-272-000	Halter für Ölauffangbehälter	1	
20	94701-3004140	Schwamm Kissen	1	30*4*140
21	17504-272-000	Gummi Dichtung	1	t=3
22	93000-05012C	Kreuzschraube	4	5*12
23	16957-302-000	Kraftstoffschlauch	1	

Hinterachse Kardanantrieb

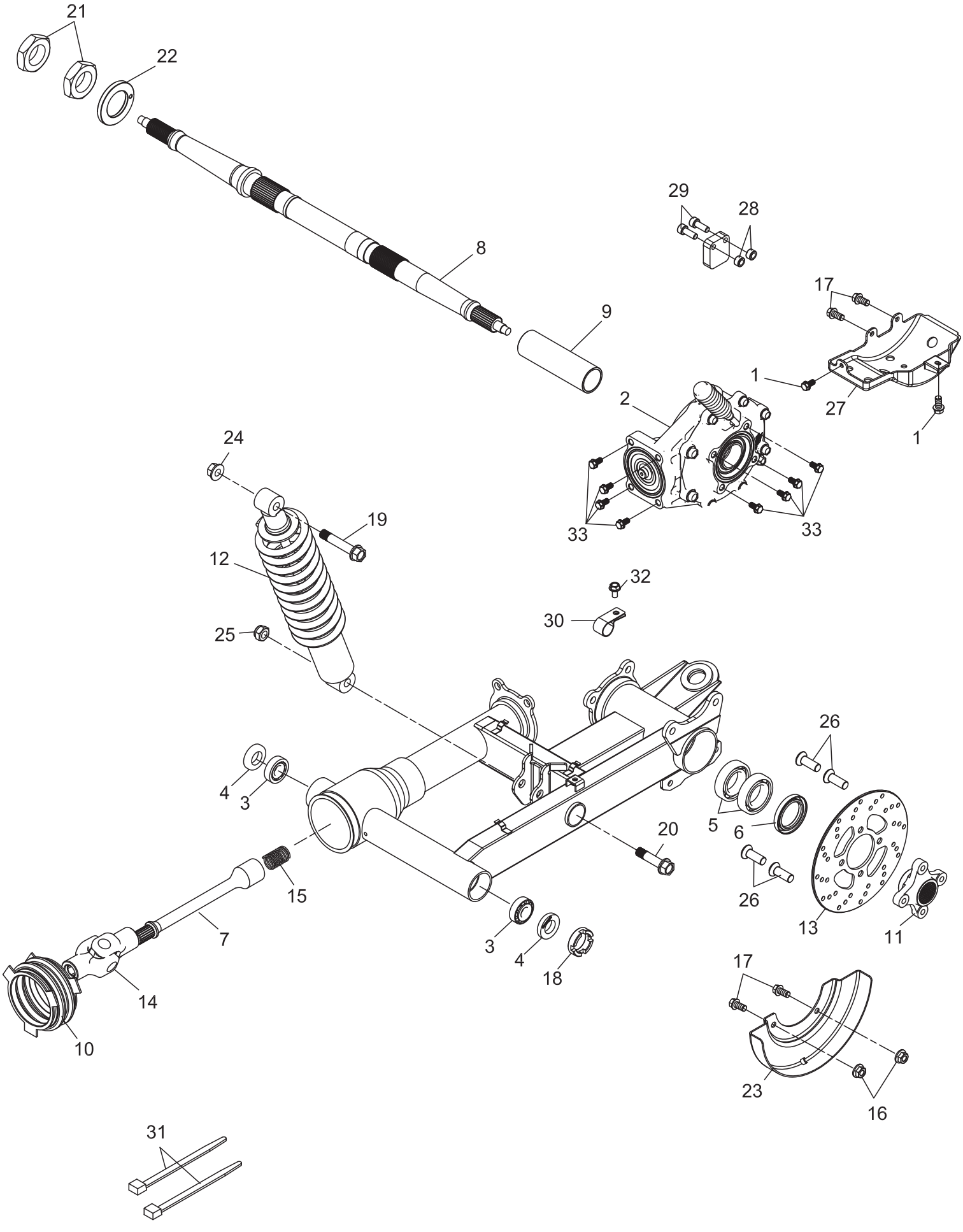

ET-Nummern

Pos.	Artikel Nummer	Beschreibung	Anzahl	Anmerkung
1	92006-06016-10G	Schraube mit Bund	2	6*16
2	31400-321-000	Hinterachsgetriebe Kpl.	1	
3	96900-30203	Lager	2	
4	96500-22408	Simmerring	2	22*40*8
5	96100-6007ZZ	Kugellager	2	
6	96500-42628	Simmerring	1	42*62*8
7	42311-321-000	Antriebswelle für Hinterräder	1	
8	42301-321-000	Hinterachse	1	975mm
9	52113-321-000	Hinterachsbuchse	1	42*50*140.5
10	55205-321-000	Staubschutz	1	
11	42106-197-001	Hintere Bremsscheibenaufnahme	1	
12	52400-321-001	Hinterer Stoßdämpfer	1	
13	45015-197-00A	Bremsscheibe Hinten	1	
14	42325-321-000	Kardangelenk	1	
15	42326-321-000	Feder	1	
16	94050-08000G	Sechskantflanschmutter	2	M8
17	96000-08016-12G	Schraube mit Bund	4	8*16
18	52204-321-000	Mutter	1	
19	96000-1206517GL	Schraube mit Bund	1	M12*65
20	96000-12050-17G	Sechskantbundschraube grün verzinkt	1	
21	94001-33140G	Sechskantmutter	2	M33*14*P1.5
22	91375-108-000	O-Ring	1	75*2.5
23	45018-179-000	Bremsscheiben Abdeckung (REV.1)	1	
24	94050-12000C	Sicherheitsmutter	1	12mm
25	90350-12000G	Sicherheitsmutter	1	M12
26	93901-08018GL	Senkkopfschraube	4	M8*18
27	52117-321-000	Schwingenschutz	1	
28	96403-0612006	Distanzhülse	2	6.5*12*6
29	91000-05020G	Inbusschraube	2	5*20
30	45558-182-000	Schlauchklammer	1	14
31	90669-321-000	Kabelband	2	4.6*362mm
32	96000-06014-10G	Schraube mit Bund	1	M6*14
33	96000-10020-14G	Schraube mit Bund	8	10*20
34	42305-321-000	Magnetbefestigungsring	1	

Bereifung

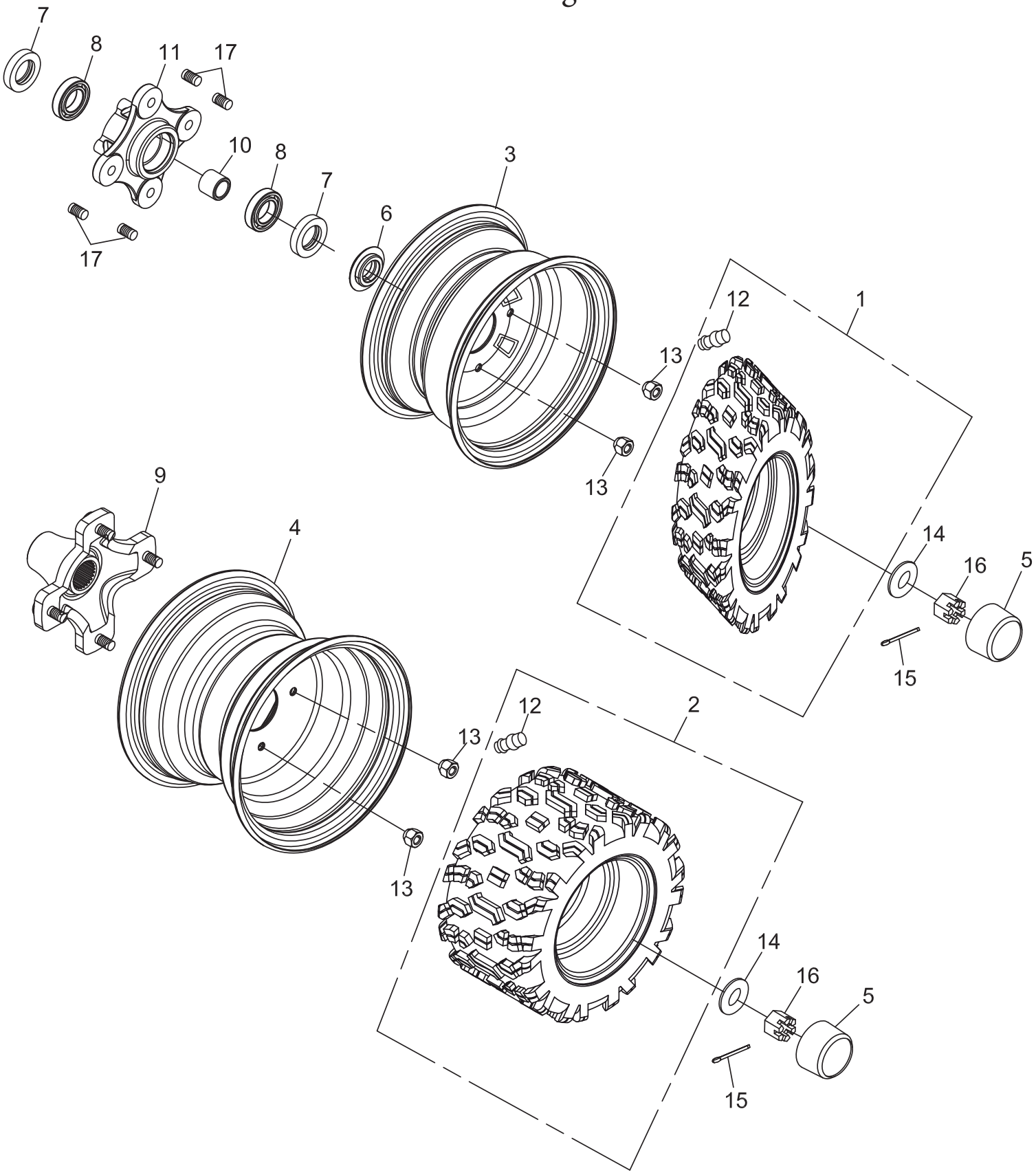

ET-Nummern

Pos.	Artikel Nummer	Beschreibung	Anzahl	Anmerkung
1	42711-182-00B	Reifen Vorne K532F 4P TL	2	AT21*7-10 532F
2	42811-182-01B	Reifen Hinten 20*11-9 K533	2	AT20*11-9 K533
3	42701-169-0BDBK	Vorderradfelge	2	
4	42801-169-0BEBK	Hinterradfelge	2	
5	42814-145-000	Gummi Kappe	4	ADLY
6	42707-169-000	Buchse	2	
7	96500-29435	Simmerring	4	29.3*43.6*4.5
8	96100-6004ZZ	Kugellager	4	6004ZZCM/2A-T0
9	42037-256-000RD	Hintere Radnabe Rot	2	
10	42705-169-000	Buchse	2	
11	42036-169-000RD	Vordere Radnabe Rot	2	
12	42616-145-000	Luftventil	4	
13	94001-10018B	Radmutter	16	M10*18
14	94101-1840045C	Scheibe	4	18*40*4.5
15	94201-30450B	Splint	4	3*45
16	94051-18000H	Kronenmutter	4	M18*18
17	96005-10035C	Stehbolzen für Radnabe	8	10*35

Bremszangen

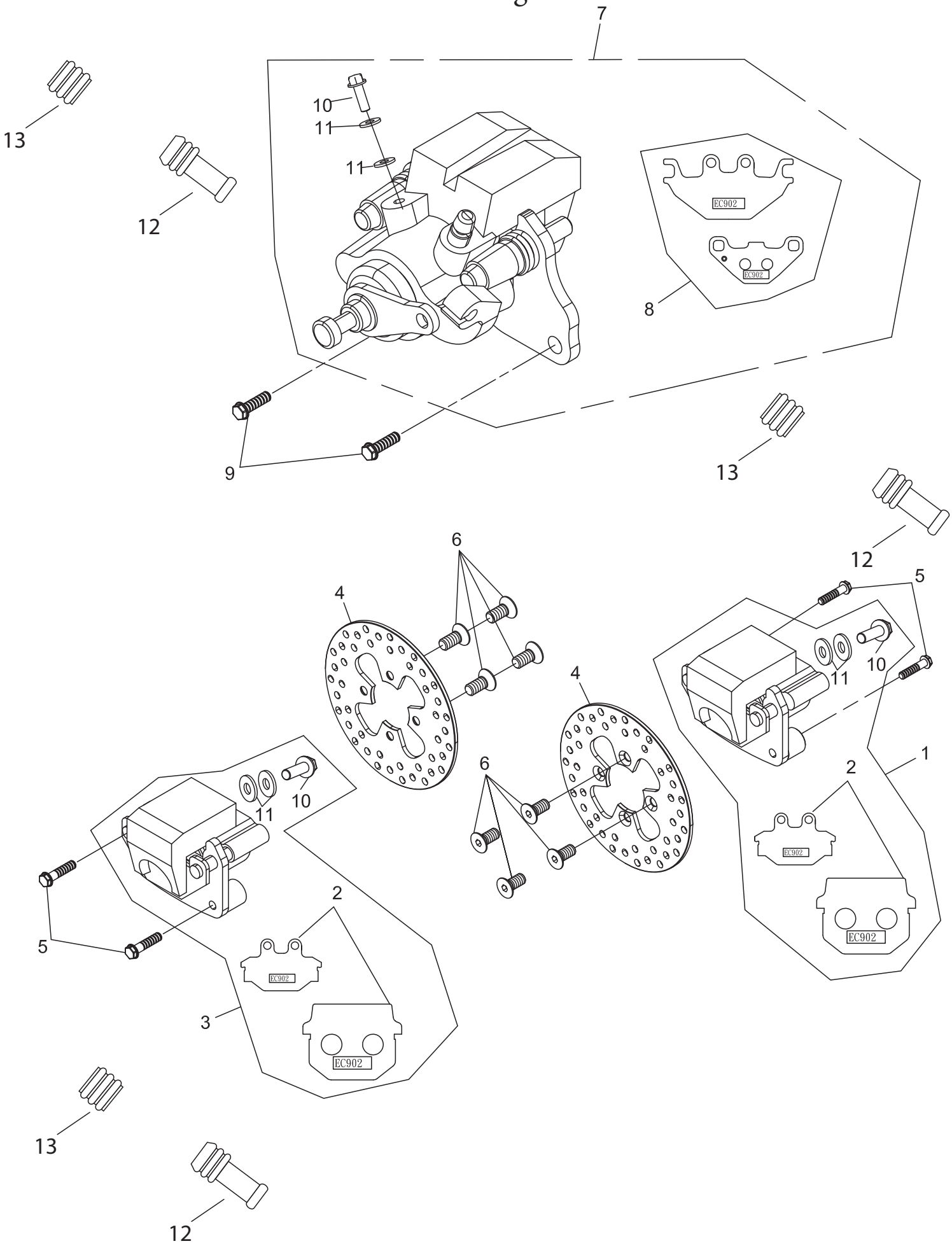

ET-Nummern

Pos.	Artikel Nummer	Beschreibung	Anzahl	Anmerkung
1	45000-256-000	Rechte Bremszange Vorne	1	
2	45120-256-000	Bremsbeläge Vorne	2	
3	45200-256-000	Linke Bremszange Vorne	1	
4	45015-169-000	Bremsscheibe Vorne	2	164mm
5	96000-0802012GL	Schraube mit Bund	4	M8*20
6	93901-08018GL	Senkkopfschraube	8	M8*18
7	43000-256-000	Hintere Bremszange	1	Rot
8	43120-256-000	Bremsbeläge Hinten	1	
9	96000-10015-14G	Sechskantschraube (Grün verzinkt)	2	M10*15
10	45456-107-000	Hohlschraube	3	10*22
11	94103-1015012	Scheibe	6	10*15*1.2
12	45005-256-000	Gummimanschette für Bremszange unten	6	
13	45004-256-000	Gummimanschette für Bremszange oben	6	

Bremssystem

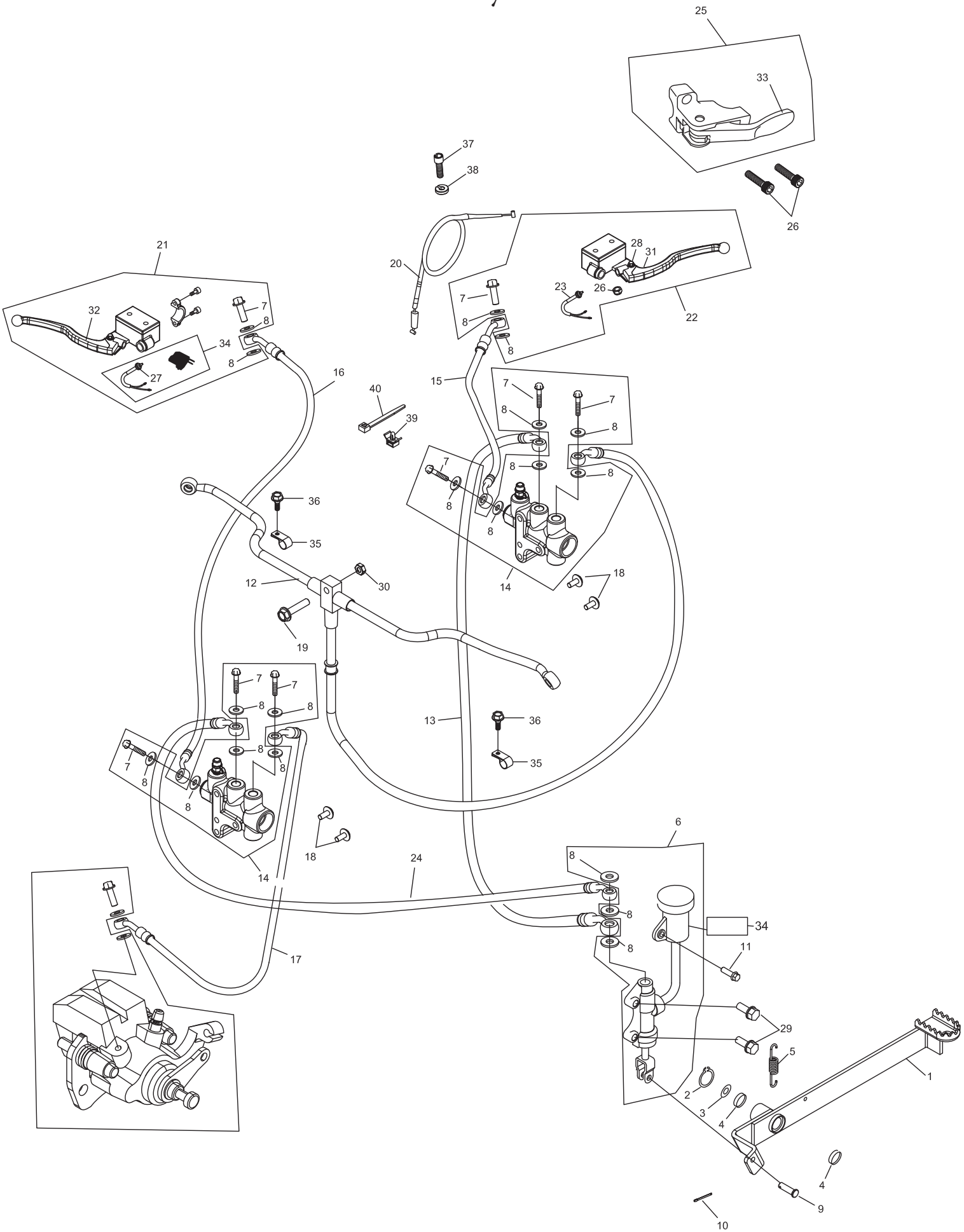

ET-Nummern

Pos.	Artikel Nummer	Beschreibung	Anzahl	Anmerkung
1	46500-321-000	Fußbremspedal	1	
2	94511-1700S	Sicherungsring	1	STW-17
3	94101-1731023B	Scheibe	1	17.6*31*2.3
4	91316-169-000	O-Ring	2	16.7*3.2
5	46501-620-000	Rückzugsfeder	1	
6	43500-321-000	Fußbremszylinder Kpl.	1	360MM
7	45456-107-000	Hohlschraube	8	10*22
8	94103-1015012	Scheibe	19	10*15*1.2
9	45521-168-000	Stift	1	7mm
10	94251-912-000	Sicherungssplint	1	8mm
11	96000-06016-10G	Schraube mit Bund	1	6*16
12	45450-225-000	T-Bremsschlauch vorne	1	
13	43460-620-000	Bremsschlauch	1	1235mm
14	45502-256-000	Bremsverteiler	2	
15	45550-256-000	Rechter Bremsschlauch	1	
16	45560-225-000	Linker Bremsschlauch	1	
17	45570-256-000	Bremsschlauch hintere Bremszange	1	
18	96000-06035-10B	Schraube mit Bund	4	6*35
19	96000-06025-10C	Schraube mit Bund	1	M6*25
20	43482-501-001	Parkbremsbowdenzug	1	
21	43520-256-000	Bremszylinder links Kpl.	1	
22	45500-351-000	Rechter Bremszylinder Kpl.	1	
23	35340-256-000	Bremslichtschalter Rechts	1	
24	43461-312-000	Bremsschlauch hinten	1	450mm
25	53186-601-000	Parkbremshebel Kpl.	1	
26	90350-06000G	Sicherheitsmutter	1	M6
27	35345-256-000	Kabel für Bremslichtschalter	1	
28	91200-06036C	Sechskantschraube und Verschlussbolzen	1	6*36
29	96000-08028-12G	Schraube mit Bund	2	M8*28
30	94050-06000C	Flanschmutter	1	6mm
31	53175-256-000	Bremshebel Rechts	1	
32	53178-256-000	Linker Bremshebel	1	
33	53187-601-000	Parkbremshebel Kpl.	1	
34	35346-256-000	Linker Bremslichtschalter Kpl.	1	
35	45452-197-000	Bremsschlauch Klammer	2	
36	96000-06012-10G	Schraube mit Bund	2	6*12
37	53191-168-000	Verschlußbolzen	1	
38	53192-168-000	Verschlussmutter	1	
39	45507-256-000	Gummiabdeckung	1	
40	90669-168-000	Kabelband	2	3*150 m/m
41	35346-256-000	Linker Bremslichtschalter Kpl.	1	

Lenker & Lenkeranbauteile

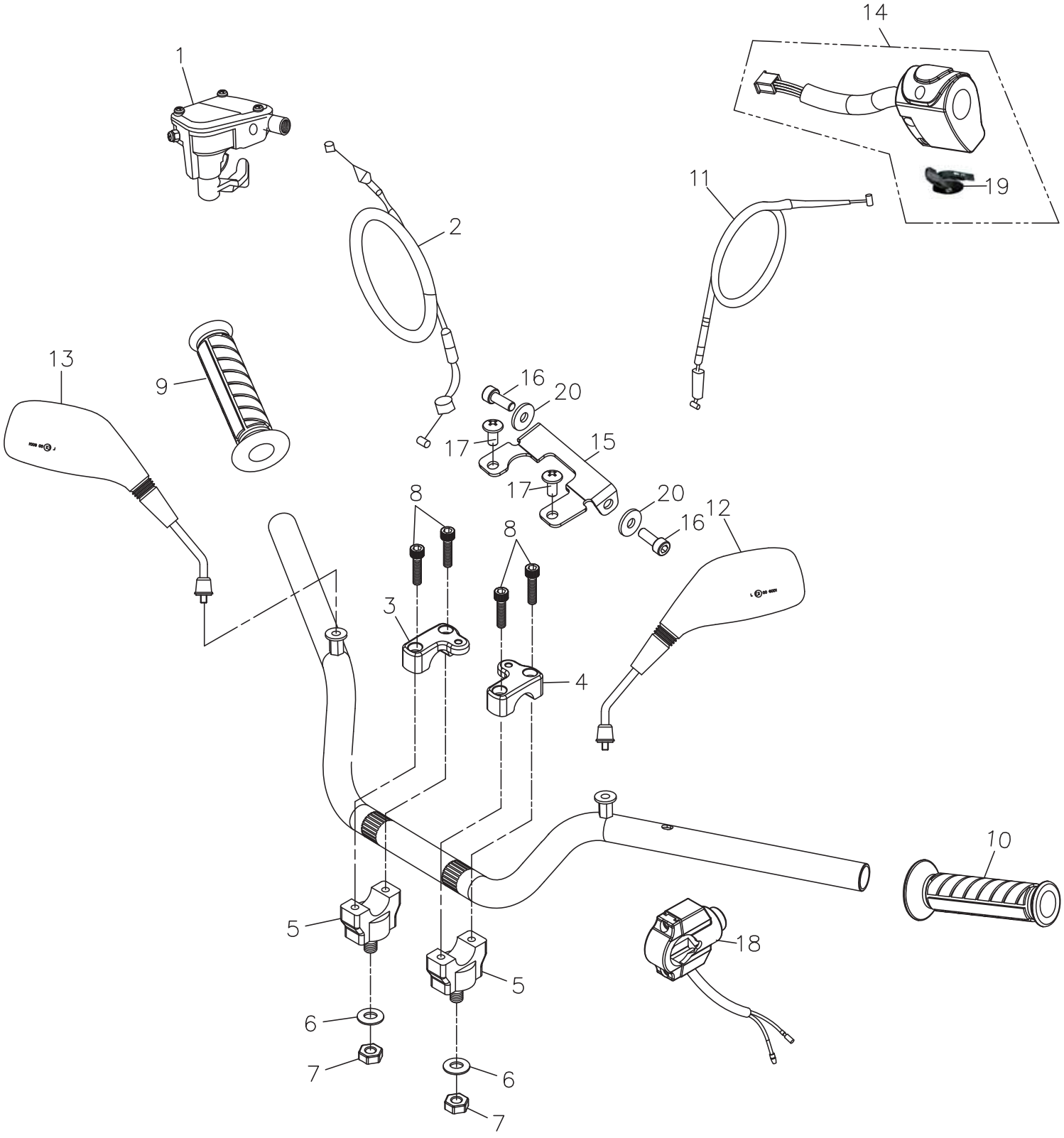

ET-Nummern

Pos.	Artikel Nummer	Beschreibung	Anzahl	Anmerkung
1	53170-261-000	Gasgriff Kpl.	1	
2	17910-272-000	Gasbowdenzug Kpl.	1	
3	53103-145-00A	Rechte Lenkerklemme	1	
4	53102-145-00A	Linke Lenkerklemme	1	
5	53101-154-000	Untere Lenkerklemme	2	
6	94105-1022025G	Scheibe	2	10*22*2.5
7	90350-10000G	Sicherheitsmutter	2	M10*P1.25
8	91000-06025K	Inbusschraube	4	M6*25
9	53165-501-000	Rechter Lenkergriff	1	
10	53166-501-000	Linker Lenkergriff	1	
11	17950-272-000	Chokebowdenzug	1	
12	88120-145-000	Linker Rückspiegel	1	
13	88110-145-000	Rechter Rückspiegel	1	
14	35200-256-00A	Linker Kombischalter	1	
15	37210-225-001	Halter für Tachometer	1	
16	91000-06016K	Inbusschraube	2	6*16
17	93701-06012K	Kreuzschraube	2	6*12
18	32206-272-000	Rückwärts Entsperrschalter	1	
19	35220-169-000	Chokehebel	1	
20	94101-0618020K	Unterlegscheibe	2	6*18*2

Lenkung & Tachometer

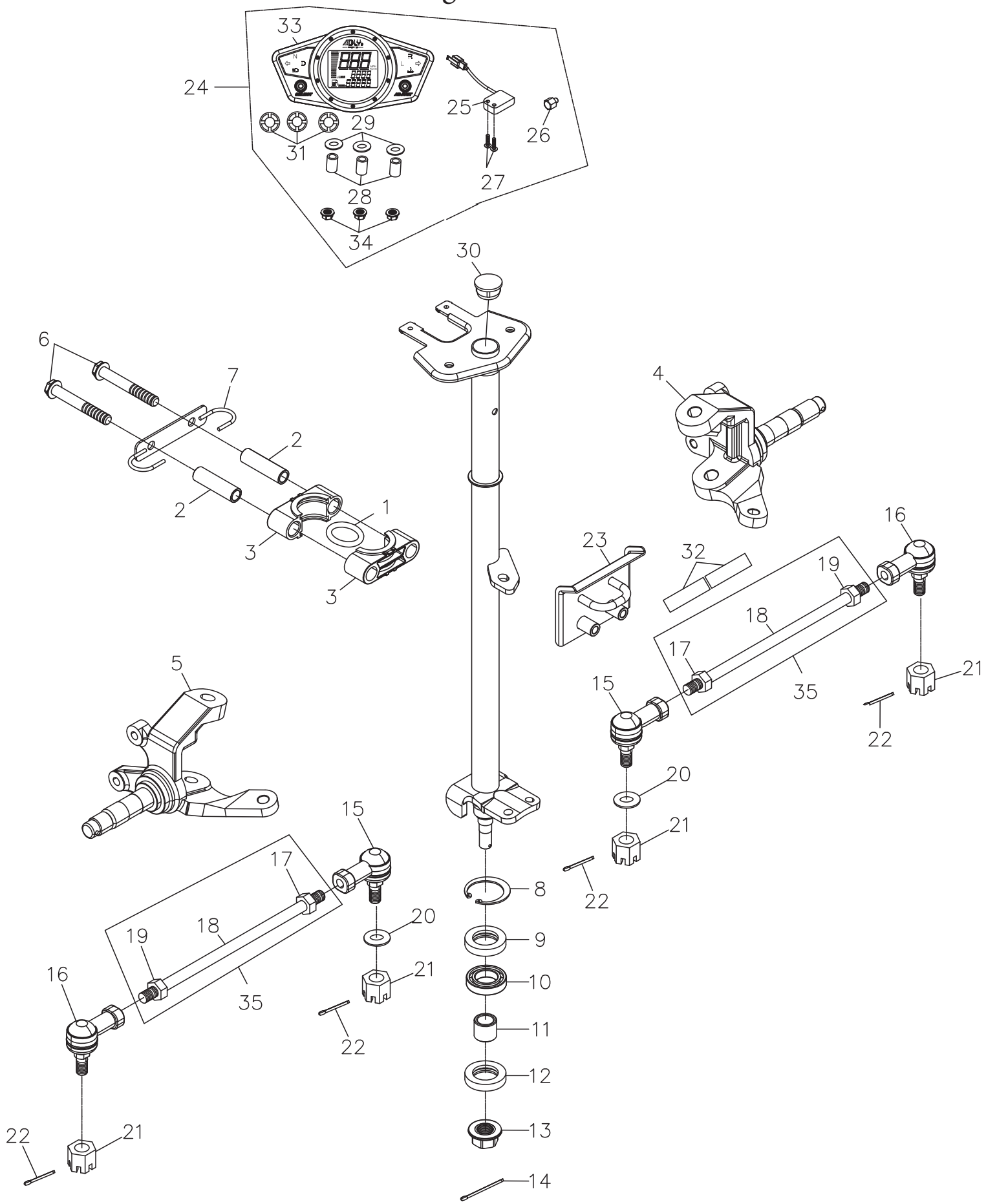

ET-Nummern

Pos.	Artikel Nummer	Beschreibung	Anzahl	Anmerkung
1	91331-179-000	O-RING	2	
2	51114-169-000	Abstandsbuchse	2	10*14.2*50
3	51113-169-000	Lenkwellenhalter	2	
4	44520-169-000	Achsschenkel Rechts	1	
5	44510-169-000	Achsschenkel Links	1	
6	96000-10110-14G	Schraube mit Bund	2	M10*110
7	45451-197-000	Halter	1	
8	94512-4000R	Sicherheitsring	1	RTW-40
9	96500-274008	Simmerring	1	27*40*8
10	96100-6203ZZ	Kugellager	1	6203ZZ CS05/2A
11	51120-169-000	Buchse	1	14.5*22*13
12	96500-22357	Simmerring	1	22*35*7
13	90350-14000G	Sicherheitsmutter	1	M14
14	94201-30320B	Splint	1	3*32
15	44511-256-001	Kugelkopf innen linksgewinde	2	
16	44521-256-001	Kugelkopf außen rechtsgewinde	2	
17	94001-12000LC	Mutter	2	M12
18	91001-12275B	Spurstange	2	M12*275
19	94001-12000B	Mutter	2	M12
20	94101-1020020G	Scheibe	2	10*20*2
21	90350-10000G	Sicherheitsmutter	4	M10*P1.25
22	94201-20190B	Splint	4	2*19
23	51112-225-000	Halter (REV.1)	1	15*21.7*15
24	37200-225-001	Tachometer Kpl.	1	
25	37218-225-000	Sensor	1	
26	37217-256-000	Magnet	1	(M6)
27	91000-05016B	Schraube	2	5*16
28	96403-0507011	Abstandshalter	3	5*7*10.8
29	94101-0514010K	Scheibe	3	5*14*1
30	96421-197-000	Gummi Kappe	1	
31	37202-225-000	Gummidämpfer	3	
32	94701-3004125	Schwamm Kissen	2	30*4*125
33	37220-225-001	Tachometer	1	
34	94056-05000B	Sicherungsring	3	5mm
35	91002-12275B	Spurstange Kpl.	2	M12*275

Elektrik

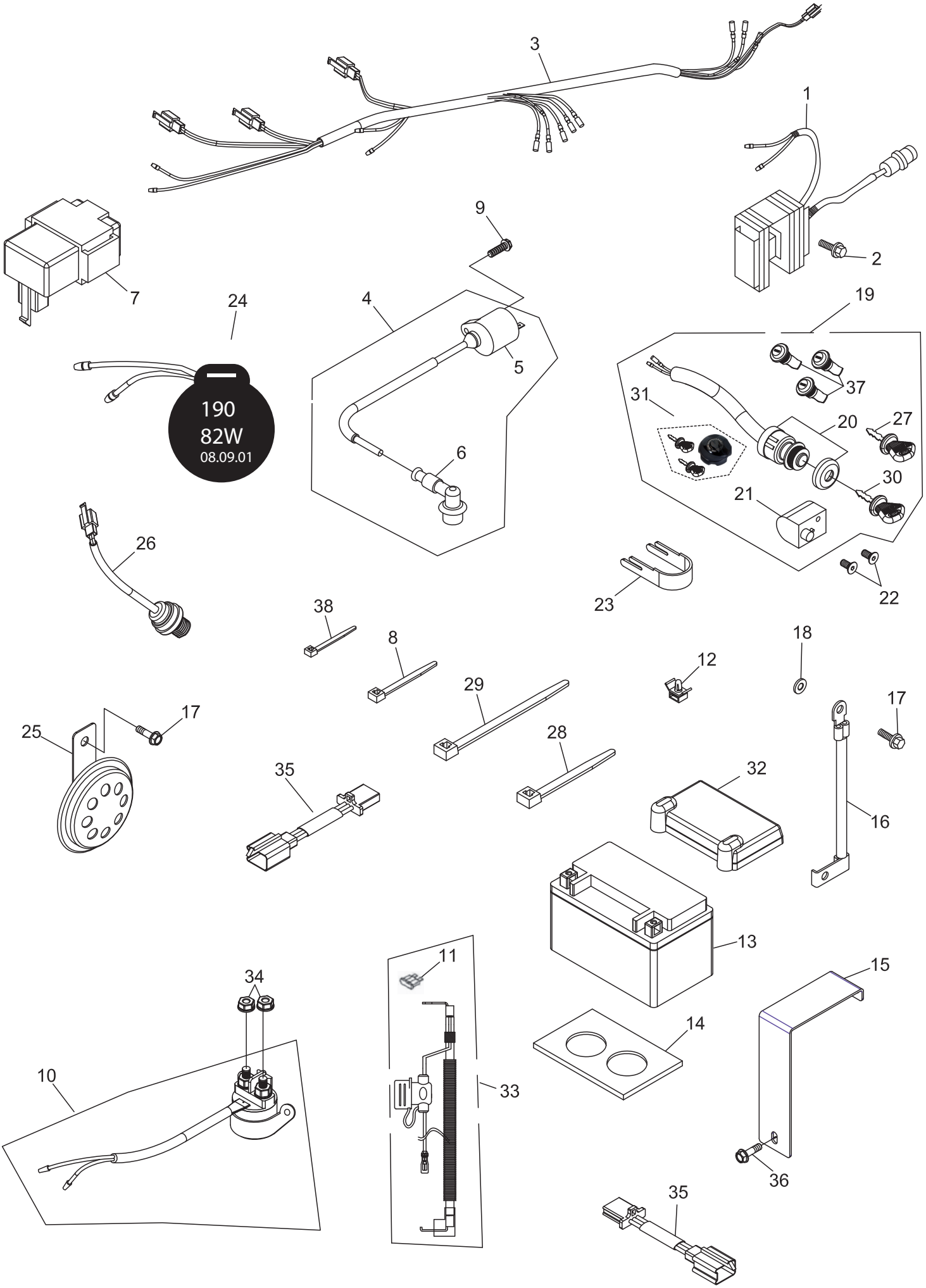

3
1
2
9
7
24
4
19
5
37
31
20
27
190
82W
08.09.01
6
30
21
26
23
22
38
8
18
12
29
17
25
17
28
35
32
16
13
11
15
34
14
10
33
36
35

ET-Nummern

Pos.	Artikel Nummer	Beschreibung	Anzahl	Anmerkung
1	31600-912-000	Regler Gleichrichter (25A)	1	250
2	96000-06016-10G	Schraube mit Bund	2	6*16
3	32100-225-00A	Kabelbaum Rev.2	1	
4	30500-272-000	Zündspule	1	
5	30510-169-000	Zündspule	1	
6	30700-272-000	Zündkerzenstecker	1	
7	30410-321-000	C.D.I. Einheit	1	
8	90669-168-000	Kabelband	1	3*150 m/m
9	96000-05024-08C	Schraube mit Bund	1	5*24
10	38501-501-001	Startrelais	1	
11	98200-912-000	Sicherung	1	20A
12	90801-179-000BK	Kabelbandaufnahme	2	
13	31500-503-000	Batterie YT12A-BS	1	12V 10Ah (Höhe 105 mm)
14	30003-169-000	Gummi Unterlage	1	
15	31502-501-000	Batteriehalter	1	H=145.5
16	32103-169-0A1	Massekabel	1	
17	96000-06012-10G	Schraube mit Bund	2	6*12
18	94115-0611006	Gezahnte Scheibe	1	6*11*0.6
19	35010-225-00A	Schloßsatz	1	
20	35100-223-00A	Zündschloss	1	
21	53600-223-000	Lenkradschloss	1	
22	93902-06012BL	Senkkpfschraube	2	6*12
23	35102-145-000	Zündschloss Fixierung	1	
24	38301-107-0AC	Blinkrelais	1	12V 40W
25	38110-256-000	Hupe	1	CL-2
26	35350-321-000	Bremslichtschalter	1	
27	35101-223-00A	Schlüsselrohling rechts	1	
28	90669-101-000	Kabelband	19	4.8*200 m/m
29	90669-101-00A	Kabelband	8	4.8*250m/m
30	35101-223-000	Schlüsselrohling Links	1	
31	17620-169-00C	Tankdeckel mit Schloss	1	
32	31504-169-000	Batterieabdeckung	1	
33	32108-912-000	Plus Kabel	1	
34	94055-06000C	Mutter mit gezahnter Sicherung	2	
35	33483-197-000	Kabelverlängerung	2	L=260mm
36	92006-06014-10G	Schraube mit Bund	1	6*14
37	81142-261-000	Staufachschloss	3	
38	90669-179-000	Kabelband	1	2.5*100

Beleuchtung

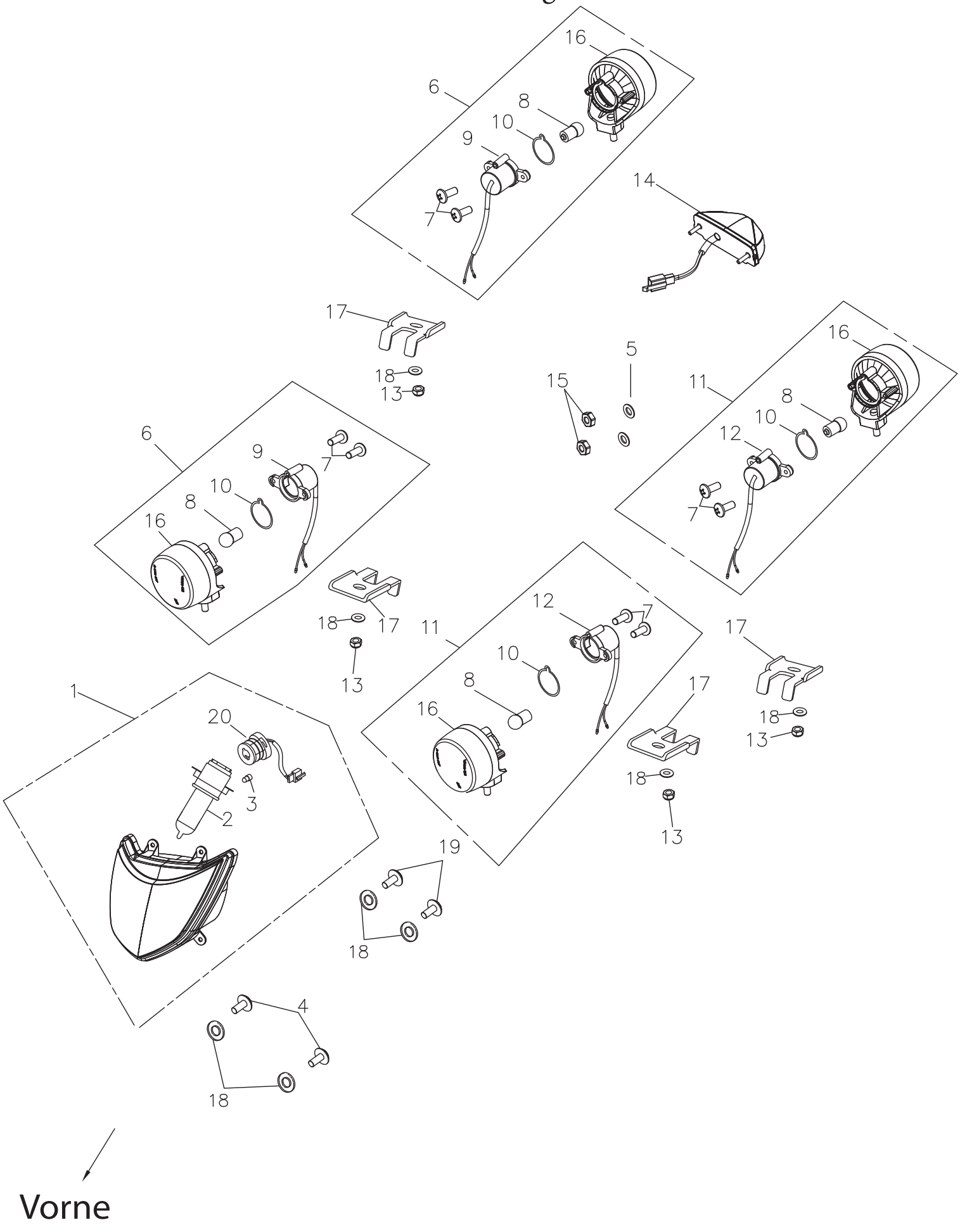

ET-Nummern

Pos.	Artikel Nummer	Beschreibung	Anzahl	Anmerkung
1	33100-225-000	Scheinwerfer Kpl.	1	EC
2	34901-190-00B	Glühlampe	1	12V35W35W
3	34909-169-000	Standlicht Glühlampe	1	12V5W
4	93903-05016K	Kreuzschraube	2	5*16
5	94101-0618020K	Unterlegscheibe	2	6*18*2
6	33400-501-000	Blinker Rechts Kpl.	2	W020-FR-A022
7	93500-03010C	Kreuzschraube	8	3*10
8	34905-118-00A	Glühlampe	4	12V/10W
9	33425-501-000	Blinkerfassung Rechts	2	
10	33413-501-000	O-Ring	4	
11	33450-501-000	Blinker Links Kpl.	2	W020-FL-A022
12	33435-501-000	Blinkerfassung Links	2	
13	94050-05000C	Sicherheitsmutter	4	5mm
14	33700-225-001	Rücklicht LED	1	E-MARK
15	90350-06000G	Sicherheitsmutter	2	M6
16	33401-501-000	Blinkersockel	4	
17	33403-225-000	Blinker Halter	4	
18	94101-0514010K	Scheibe	8	5*14*1
19	93903-04016K	Kreuzschraube	2	4*16
20	34801-225-000	Scheinwerfer Kabelbaum	1	

Aufkleber

1



2



3

4



6

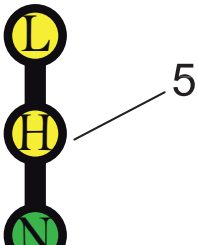

5

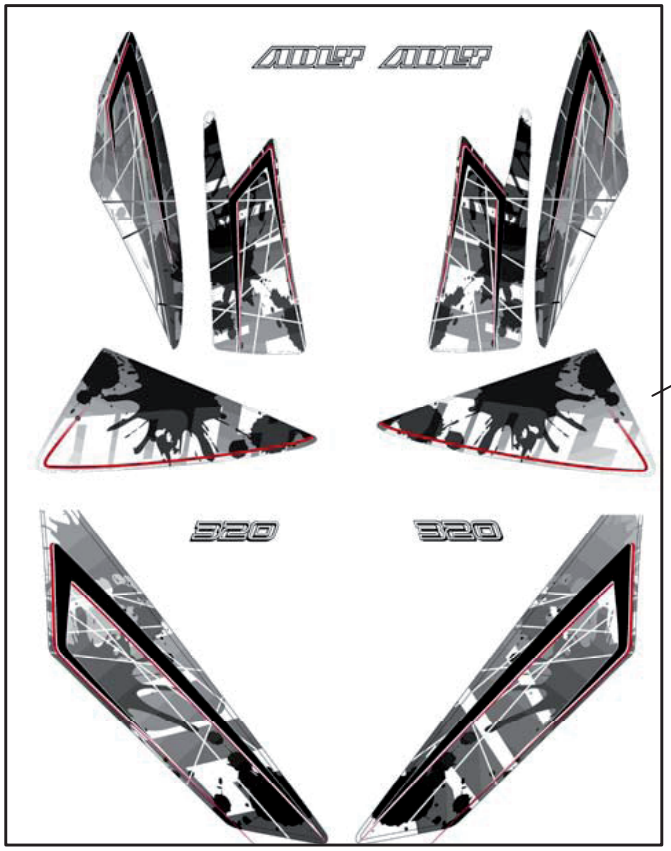

7

ET-Nummern

Pos.	Artikel Nummer	Beschreibung	Anzahl	Anmerkung
1	TEL01-004	Aufkleber Herkules	1	
2	87756-169-00D	Warnaufkleber Reifendruck	1	
3	87758-169-00E	Sicherheitsaufkleber	1	
4	50122-225-00A	Bedienungsanleitung	1	
5	87729-256-000	Aufkleber für Gangposition	1	
6	50110-101-001	Typenschild	1	80*35
7	87700-302-00D	Aufklebersatz	1	

Kühlung

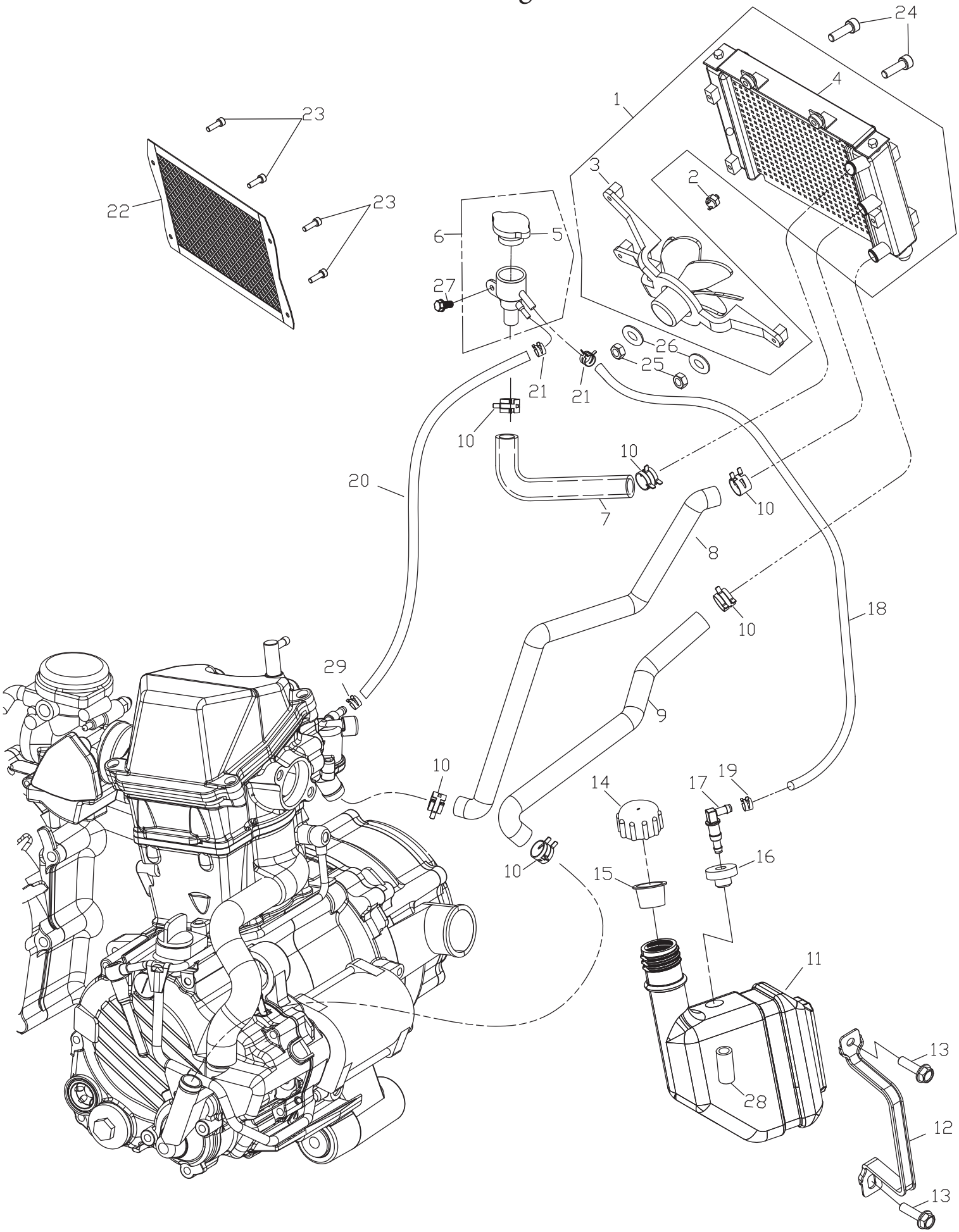

ET-Nummern

Pos.	Artikel Nummer	Beschreibung	Anzahl	Anmerkung
1	19000-225-000	Kühler Kpl.	1	
2	35510-225-000	Kühllüfter Schalter	1	
3	19120-225-000	Kühllüfter	1	
4	19100-225-000	Kühler	1	
5	19110-225-000	Verschlussdeckel	1	
6	19113-225-000	Einfüllstutzen Kpl.	1	
7	19109-225-00A	Verbindungsschlauch	1	
8	19107-272-000	Kühlerschlauch Einlass	1	
9	19102-225-000	Kühlerschlauch Auslass	1	560mm
10	94516-27000	Schlauchschelle	6	#27.5(1 1/16")
11	19200-179-000	Ausgleichsbehälter	1	REV.A
12	19201-179-000	Halter für Ausgleichsbehälter	1	
13	96000-06016-10G	Schraube mit Bund	2	6*16
14	19210-179-000	Verschlusskappe	1	
15	19211-179-000	Schutz für Verschlusskappe	1	
16	19106-179-000	Durchführung	1	
17	19220-179-000	L-Verbinder	1	
18	94400-0609300	Schlauch	1	6*9*300
19	94513-08000	Schelle	1	
20	94403-0511400	Schlauch Auslass	1	5*11*400
21	94514-14000	Schelle	2	14mm Edelstahl
22	19115-225-000	Kühlerschutz	1	
23	96000-06010-10K	Sechskantschraube mit Flansch	4	M6*10
24	92006-06030-10K	Sechskantschraube mit Scheibe	2	6*30
25	90350-06000G	Sicherheitsmutter	2	M6
26	94101-0618020K	Unterlegscheibe	2	6*18*2
27	92006-06014-10G	Schraube mit Bund	1	6*14
28	94400-0609070	Schlauch	1	6*9*70
29	94513-10000	Schlauchschelle	1	

Verkleidung

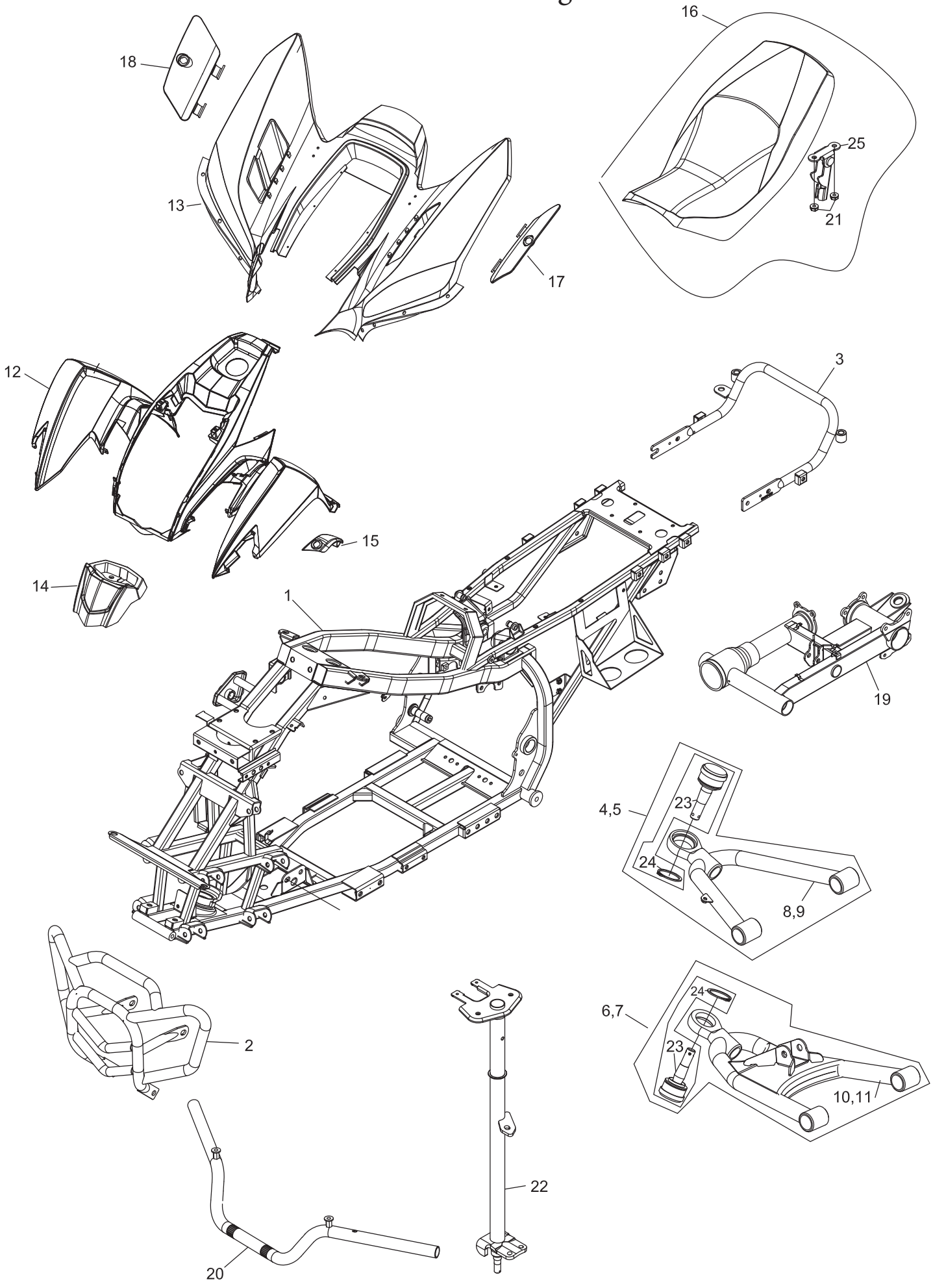

ET-Nummern

Pos.	Artikel Nummer	Beschreibung	Anzahl	Anmerkung
1	50100-321-000BK	Rahmen Kpl. Schwarz	1	
2	50104-225-00ABK	Stoßstange vorne	1	
3	50105-225-001BK	Stoßstange hinten	1	
4	51210-256-000BK	A-Arm Rechts Oben Kpl. Schwarz	1	
5	51310-256-000BK	A-Arm Links Oben Kpl. Schwarz	1	
6	51610-256-000BK	A-Arm Rechts Unten Kpl. Schwarz	1	
7	51510-256-000BK	A-Arm Links Unten Kpl. Schwarz	1	
8	51200-256-000BK	A-Arm Rechts Oben Schwarz	1	
9	51300-256-000BK	A-Arm Links Oben Schwarz	1	
10	51600-256-000BK	A-Arm Rechts Unten Schwarz	1	
11	51500-256-000BK	A-Arm Links Unten Schwarz	1	
12	64301-225-000BK	Vordere Verkleidung schwarz	1	
12	64301-225-000WH	Vordere Verkleidung weiß	1	
13	83400-225-001BK	Hintere Verkleidung schwarz	1	
13	83400-225-001WH	Hintere Verkleidung weiß	1	
14	64211-225-000BK	Tachometerverkleidung	1	
14	64211-225-000WH	Tachometerabdeckung Weiß	1	
15	64339-225-000BK	Gepäckfachabdeckung vorne schwarz	1	
15	64339-225-000WH	Gepäckfachabdeckung vorne weiß	1	
16	77200-225-001	Sitz Kpl.	1	ADLY
16	77200-225-00B	Sitz Kpl. Schwarz	1	ADLY
17	83417-225-000BK	Gepäckfachabdeckung hinten links	1	
17	83417-225-000WH	Gepäckfachabdeckung hinten links weiß	1	
18	83418-225-000BK	Gepäckfachabdeckung hinten rechts schwarz	1	
18	83418-225-000WH	Gepäckfachabdeckung hinten rechts weiß	1	
19	52100-321-000BK	Hinterradschwinge für Kardan	1	
20	53100-223-000BK	Lenker	1	
21	90350-06000G	Sicherheitsmutter	2	M6
22	51109-231-00BBK	Lenkwelle Kpl. Schwarz	1	
23	44540-256-000	Kugelkopf	4	
24	94511-3000S	Sicherungsring	4	Ø 27.9mm
25	77201-169-000	Sitzschloß	1	